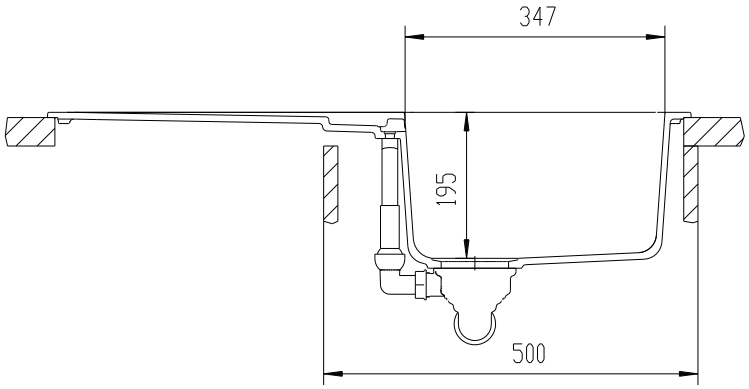

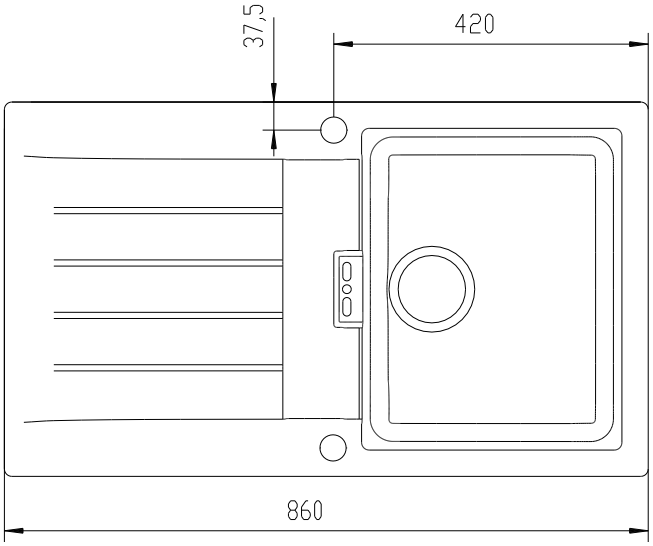

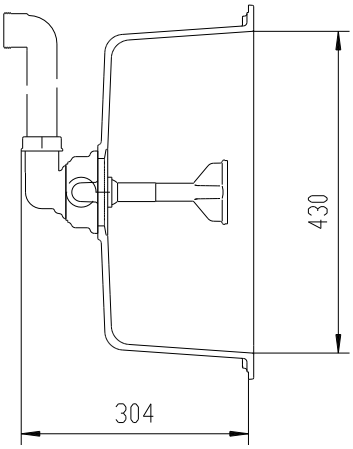

Ausschnitt
M 1:20

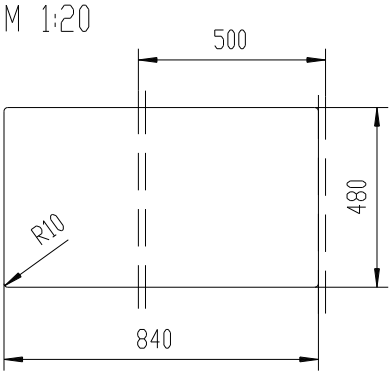

						Maßstab	1:10
						Art. Nr. 240	
				2004	Datum	Name	Primus D-100
				Bearb.	26.10.	HÄ	
				Gepr.			
				Norm			
				SCHOCK		4.02.659.04.00	Blatt 1
				Hofbauerstraße1 ? D-94209 REGEN			1 Bl.
Zust.	Änderung	Datum	Name				

Primus-D100